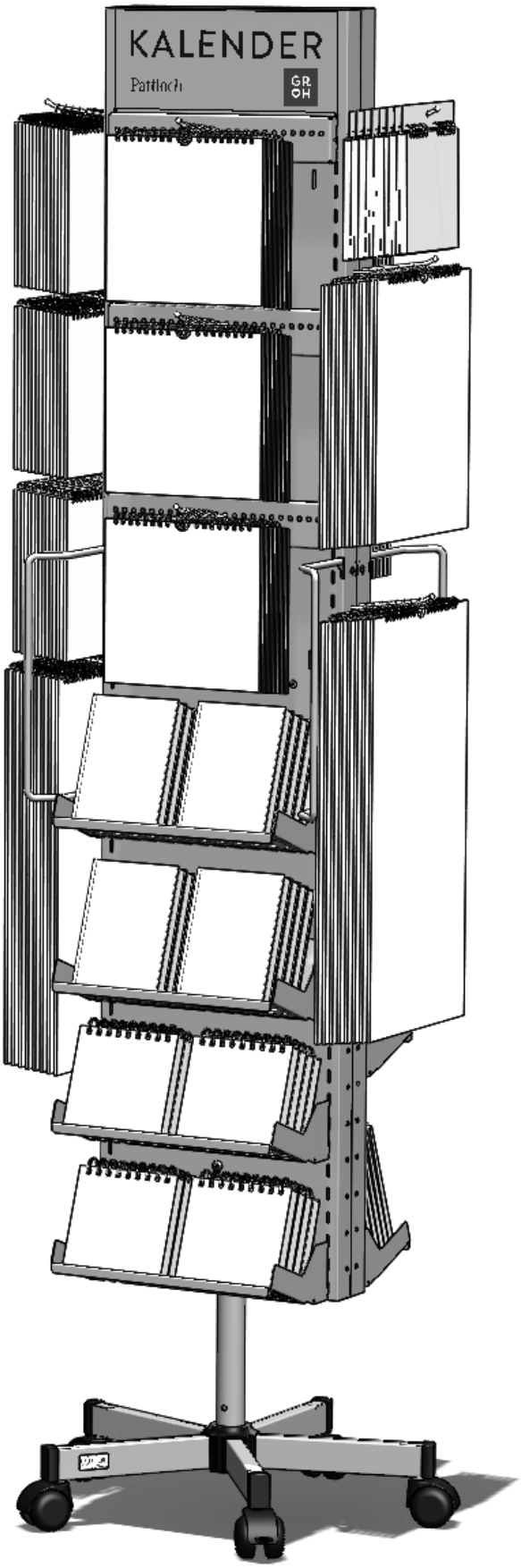

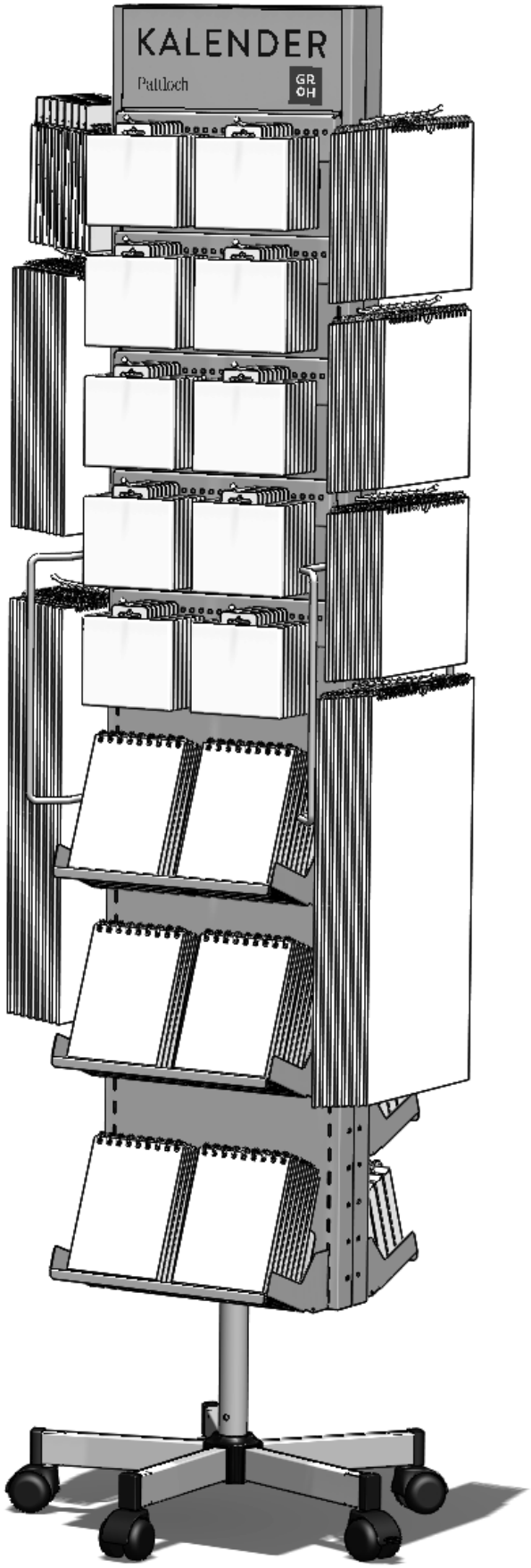

Stand 04.03.24

1 Drehkörper hochstellen

Drehkörper bis auf Anschlag nach oben heben.

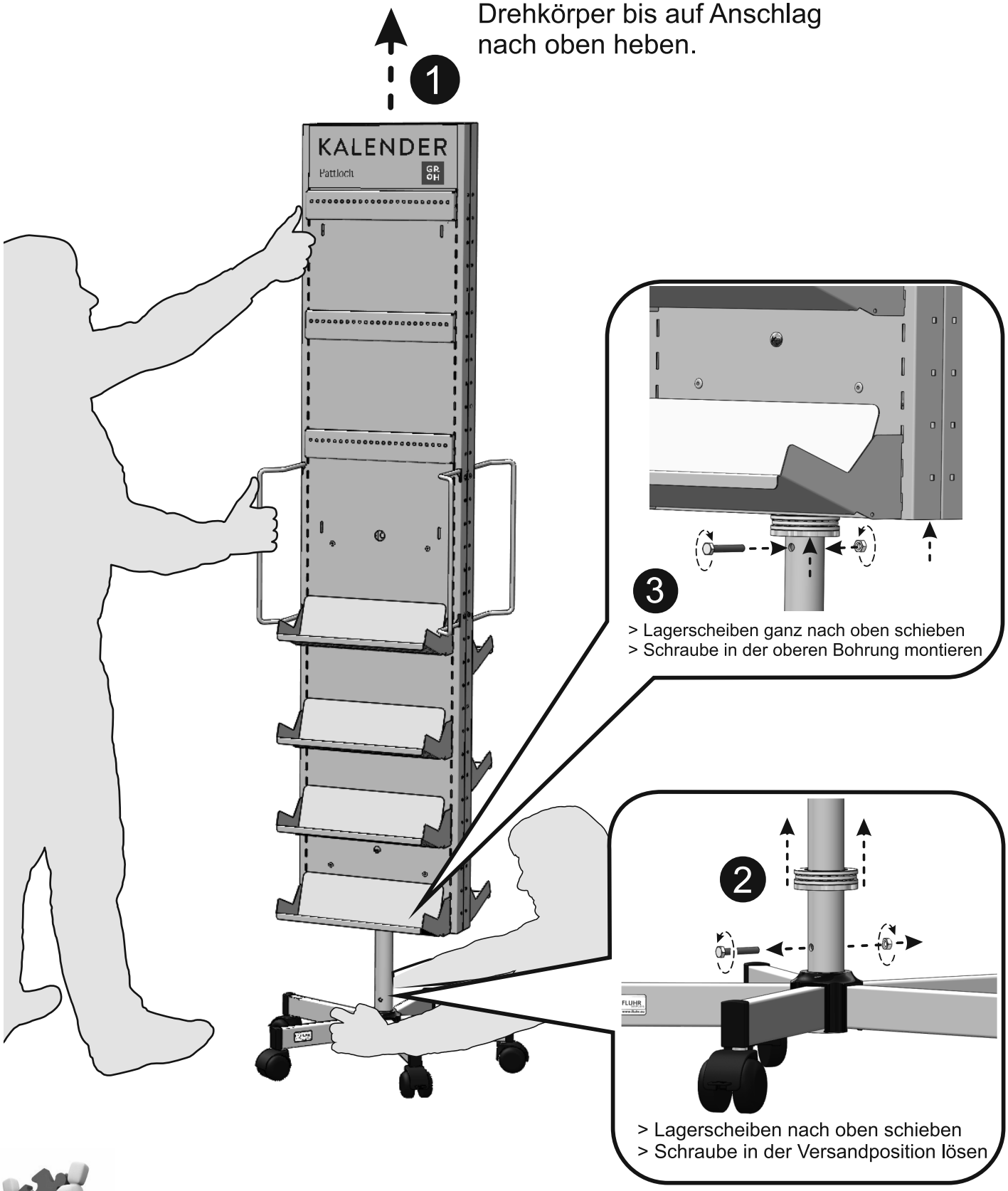

2 Personen für die Montage erforderlich

❷ Übersicht Zubehör

7x Schrägetage

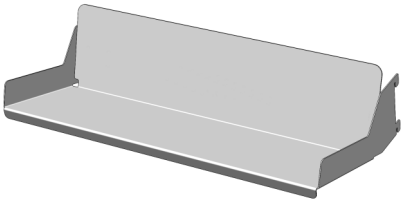

7x Antirutschmatte

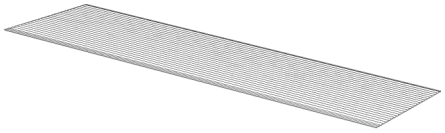

8x Lochleiste

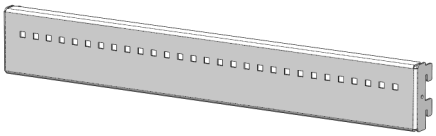

20x Haken mit Kugelkopf 10cm lang

3 Bestückung Seite 1

Position Haken Lochung:
mittig 11+13

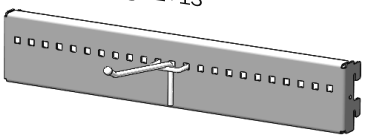

3x 1x Lochleiste
1x Haken 10cm

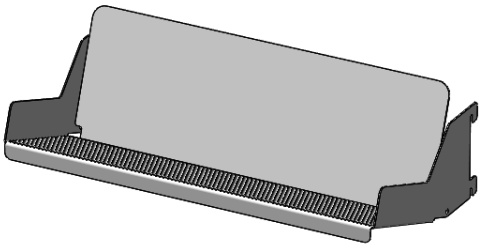

4x 1x Schrägetage
1x Antirutschmatte

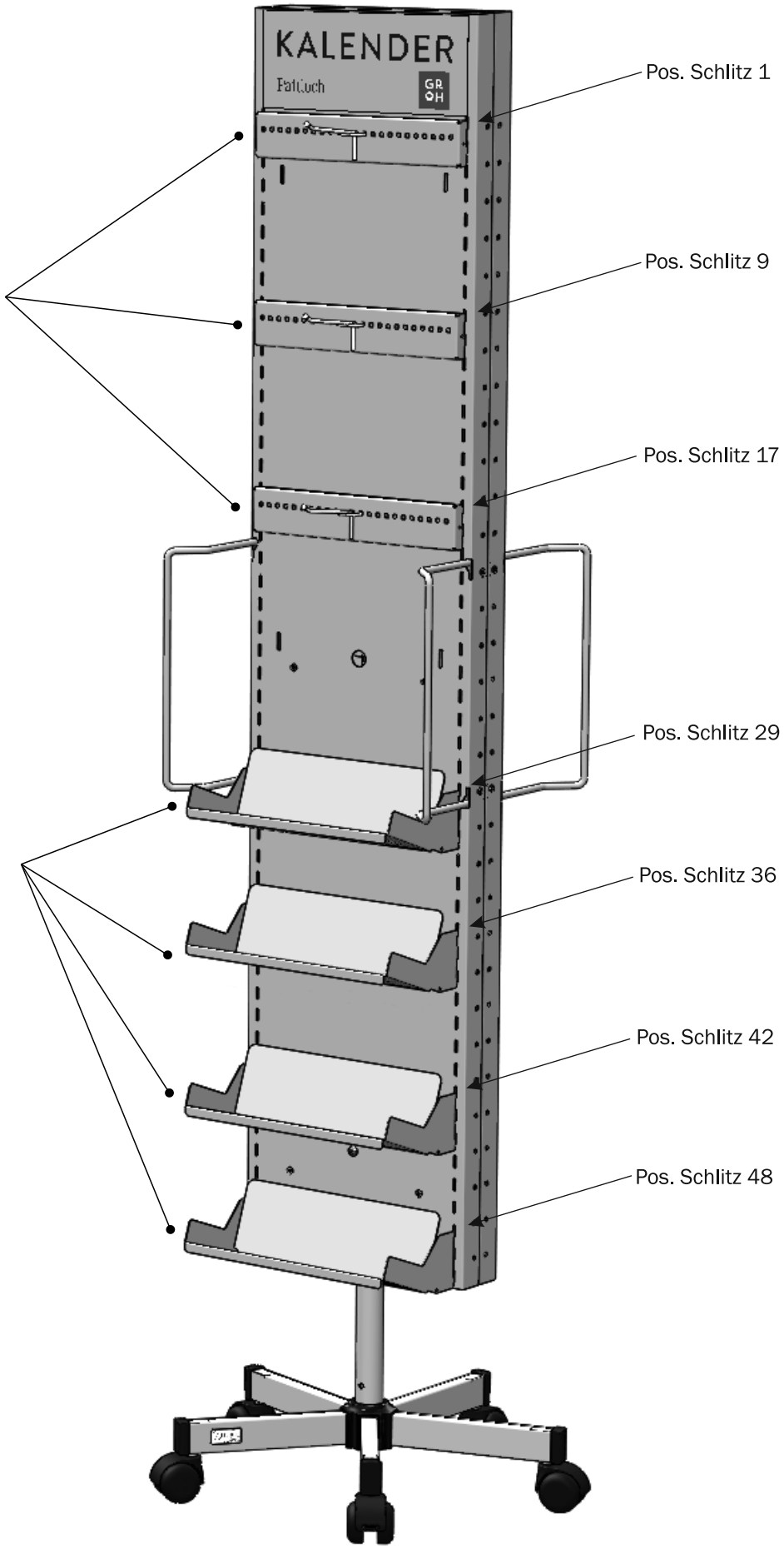

4 Bestückung Seite 2

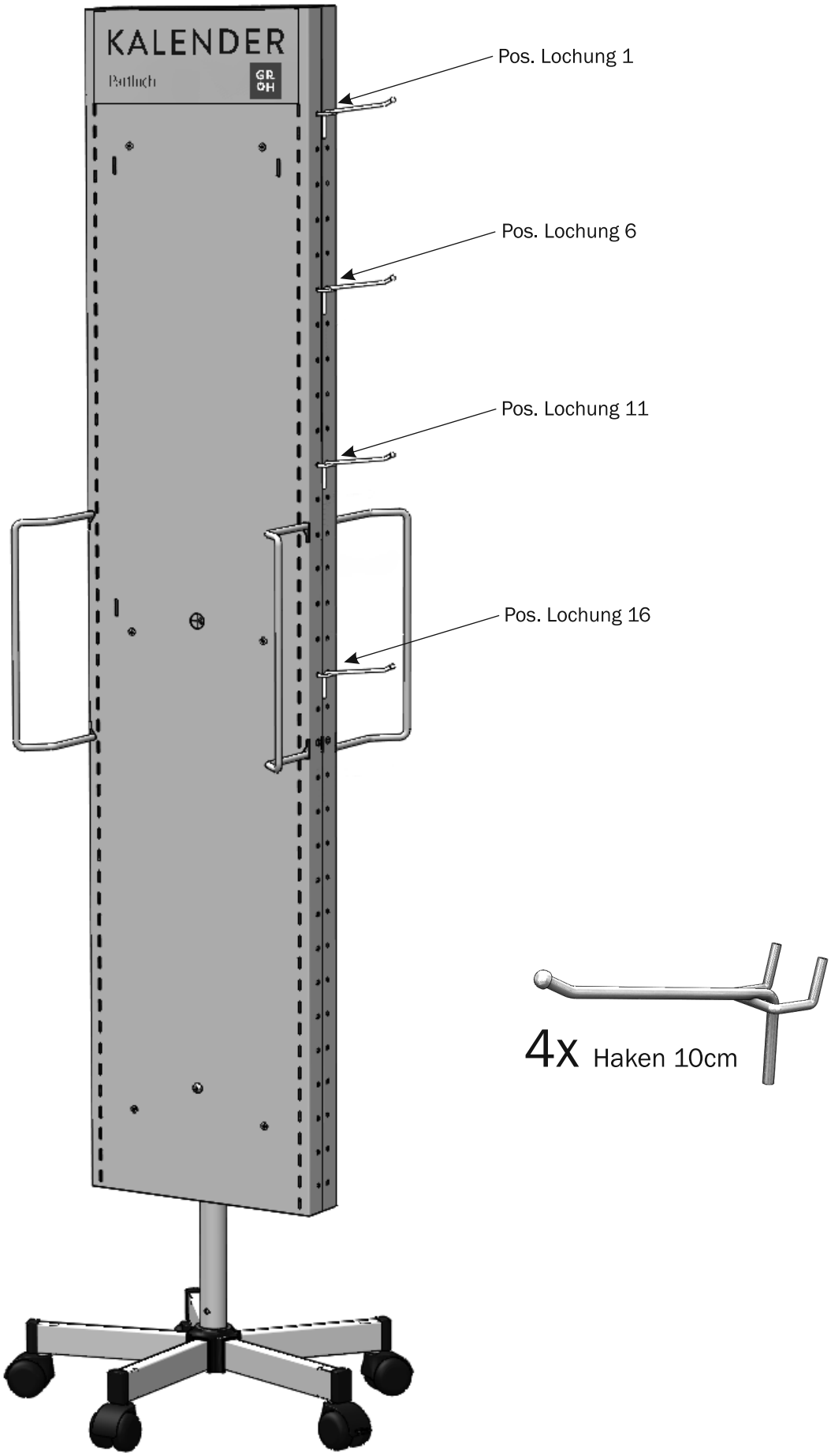

5 Bestückung Seite 3

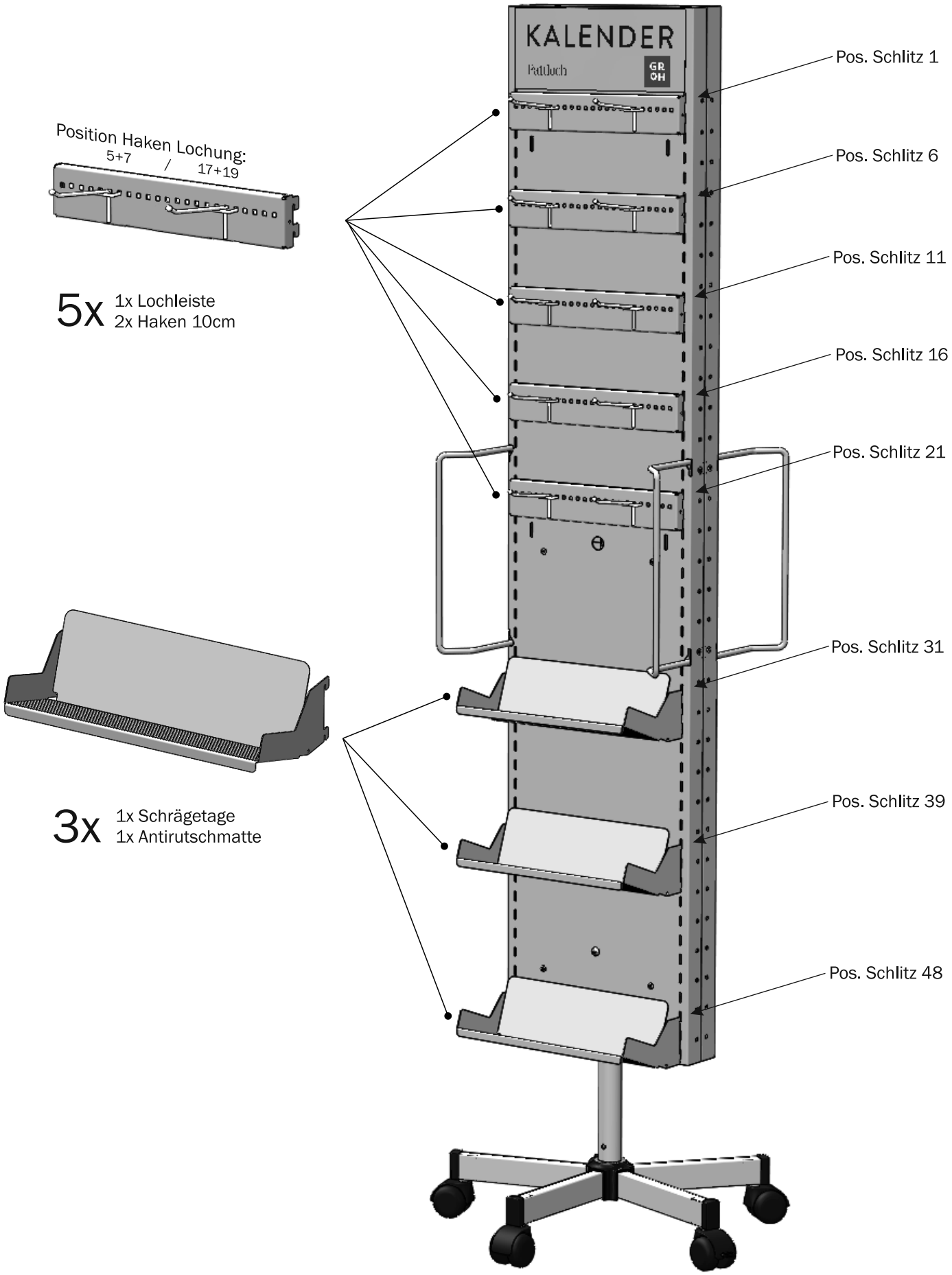
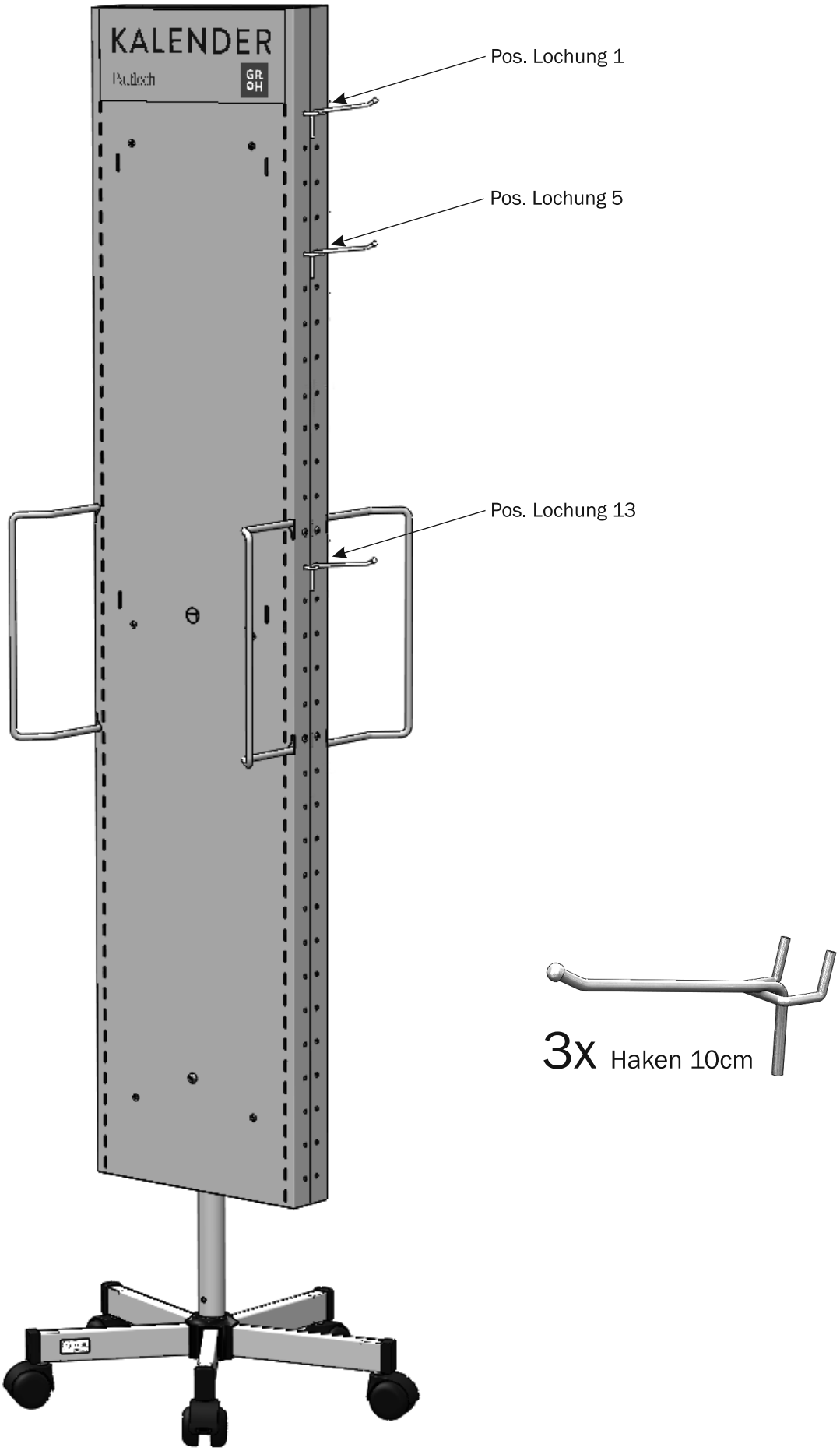
6 Bestückung Seite 4