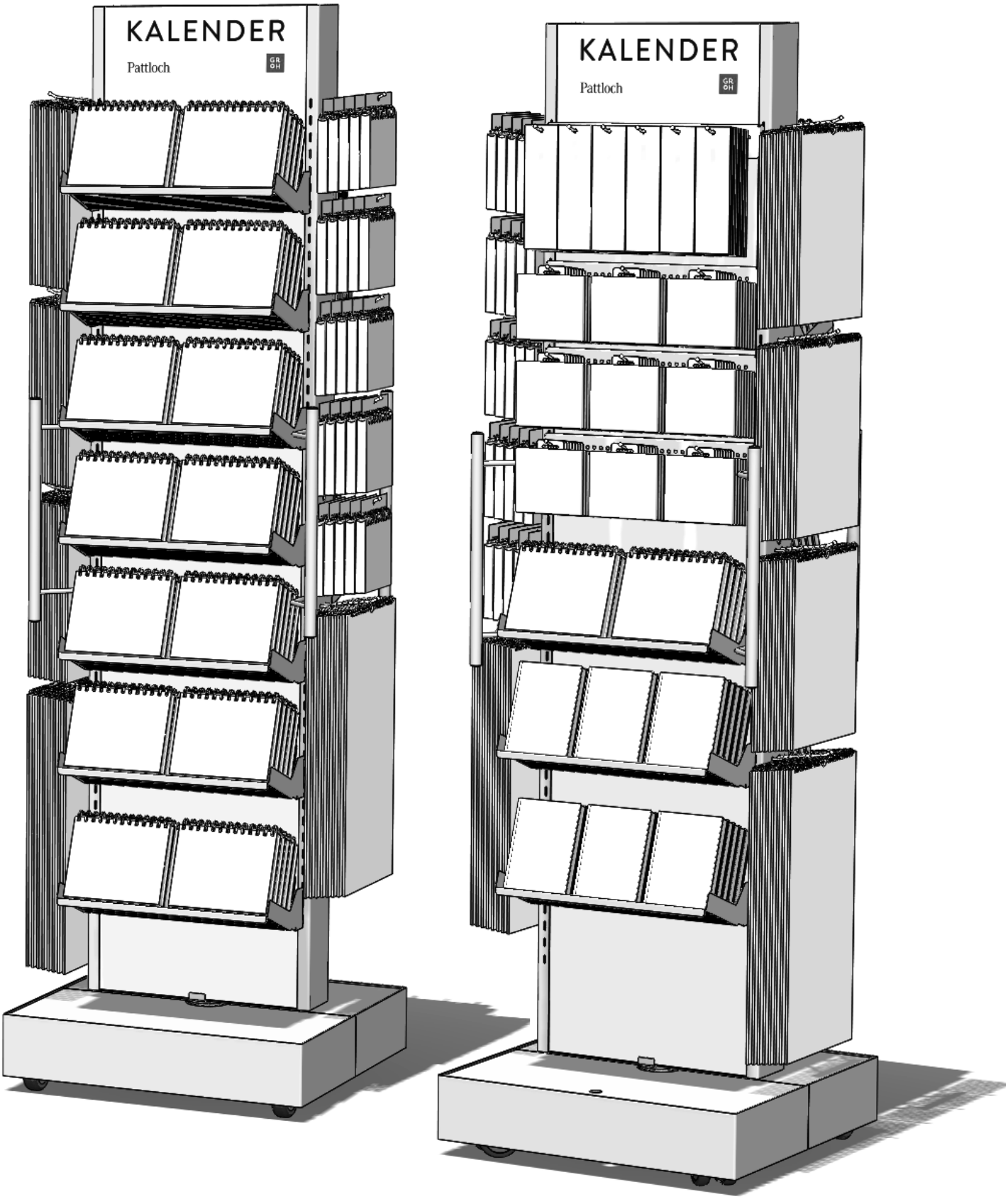

Stand 04.03.24

1 Sockelfuß Rollen feststellen und lösen

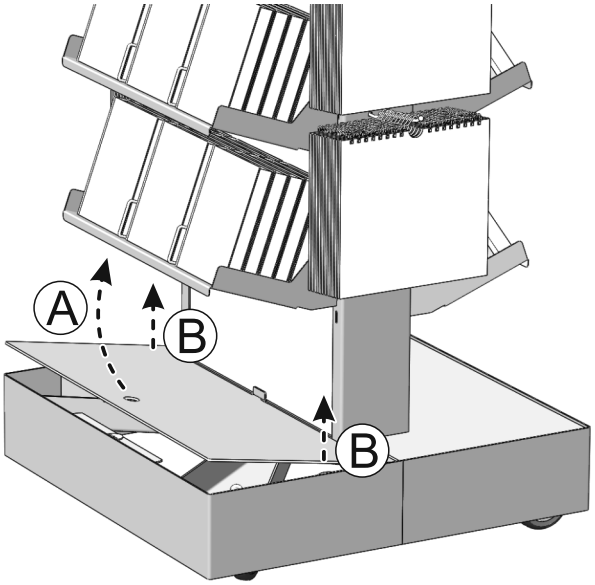

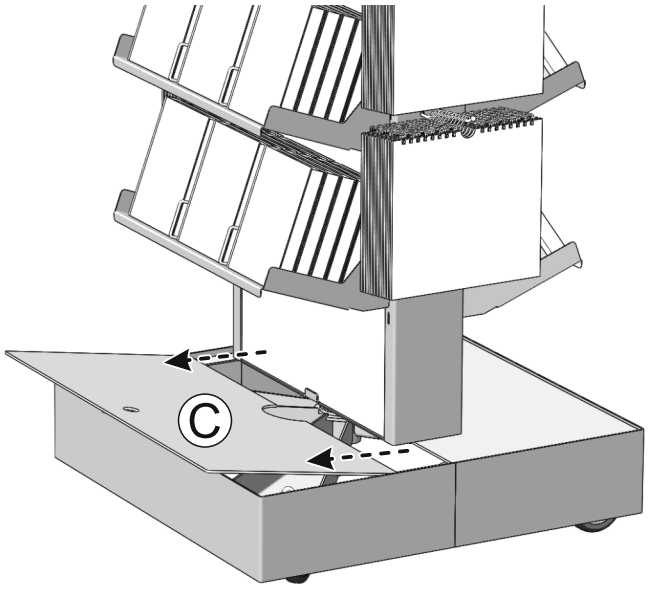

Abdeckplatte abnehmen >
- Abdeckplatte mit Loch Ⓐ anheben bis Klettpunkt gelöst ist
- Klettpunkte in der Mitte Ⓑ beidseitig lösen
- Abdeckplatte herausziehen Ⓒ und ablegen

Abdeckplatte montieren >
- in umgekehrter Reihenfolge wie abnehmen
- Abdeckplatte mit Loch in Schräglage an der Stoßkante bündig anschlagen
- Abdeckplatte abkippen und die Klettpunkte wieder leicht andrücken

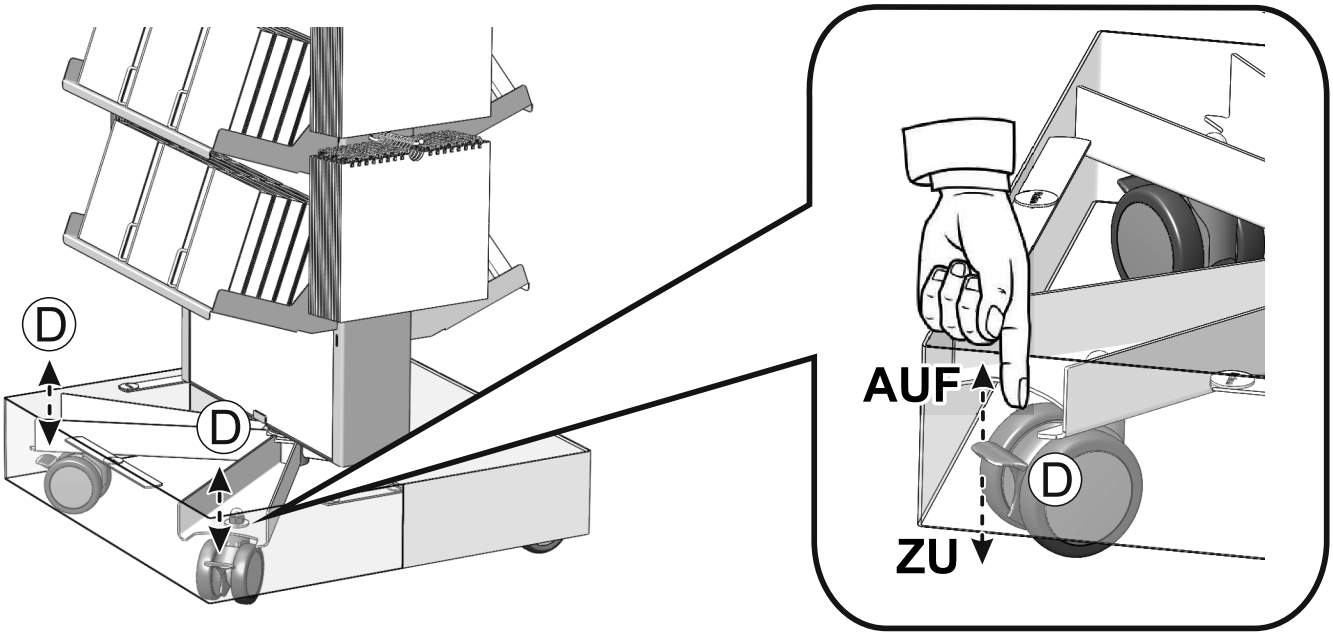

Rollen feststellen > Bei beiden Rollen den Feststellhebel Ⓓ mit dem Finger nach unten drücken

Rollen lösen > Bei beiden Rollen den Feststellhebel mit Finger nach oben ziehen

❷ Übersicht Zubehör

10x Schrägetage

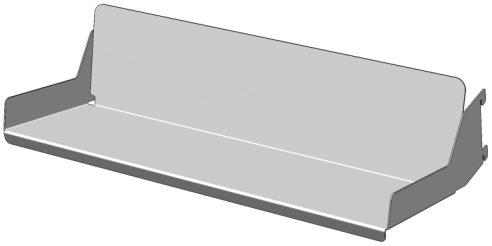

10x Antirutschmatte

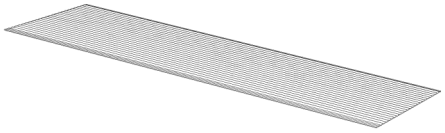

4x Lochleiste

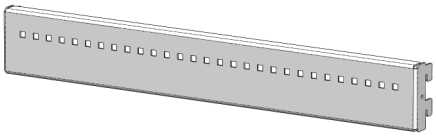

25x Haken mit Kugelkopf 10cm lang

3 Bestückung Seite 1

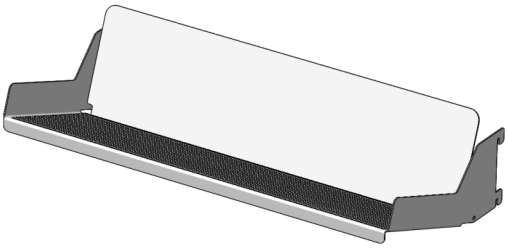

7x 1x Schrägetage
1x Antirutschmatte

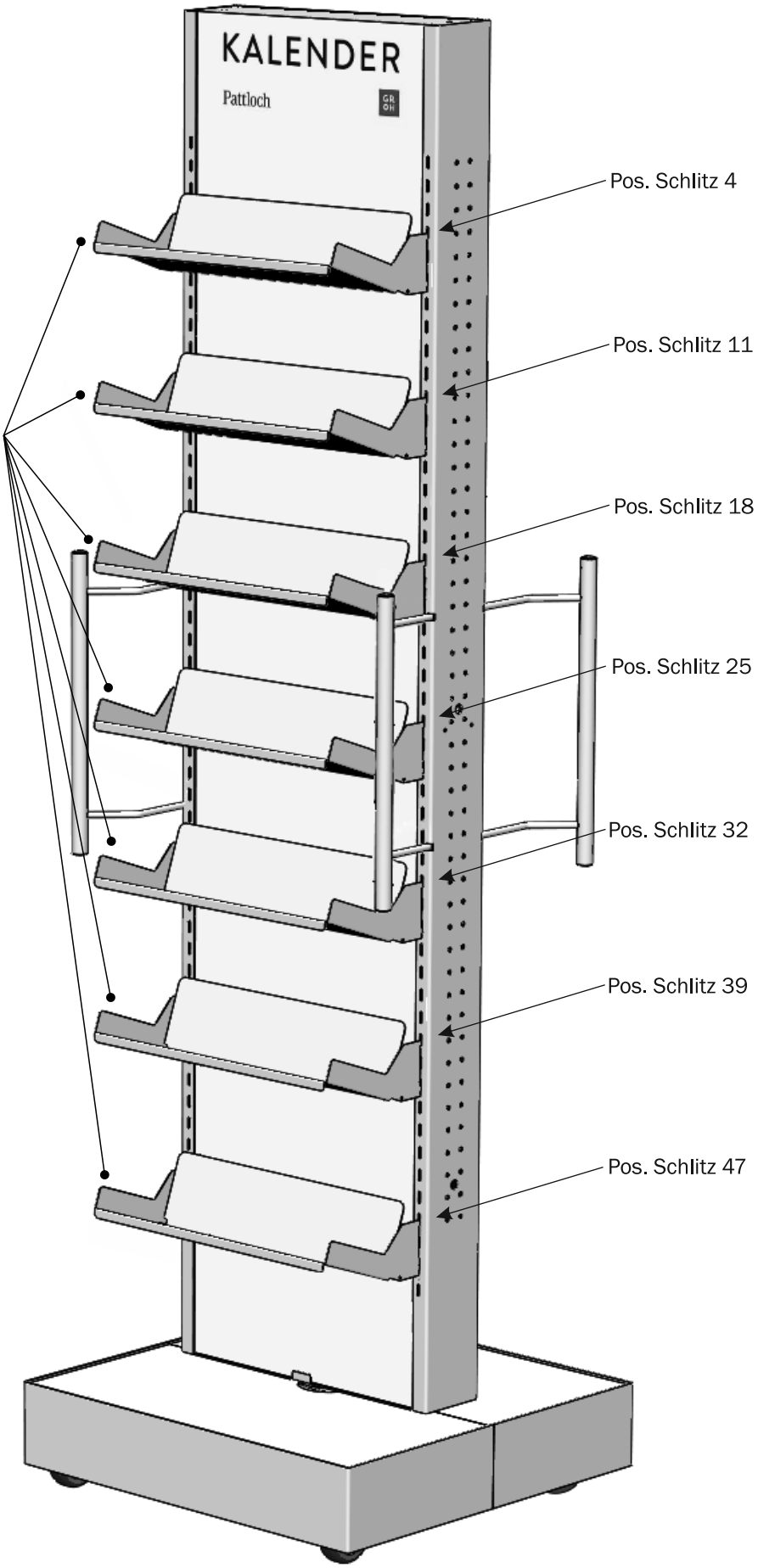

4 Bestückung Seite 2

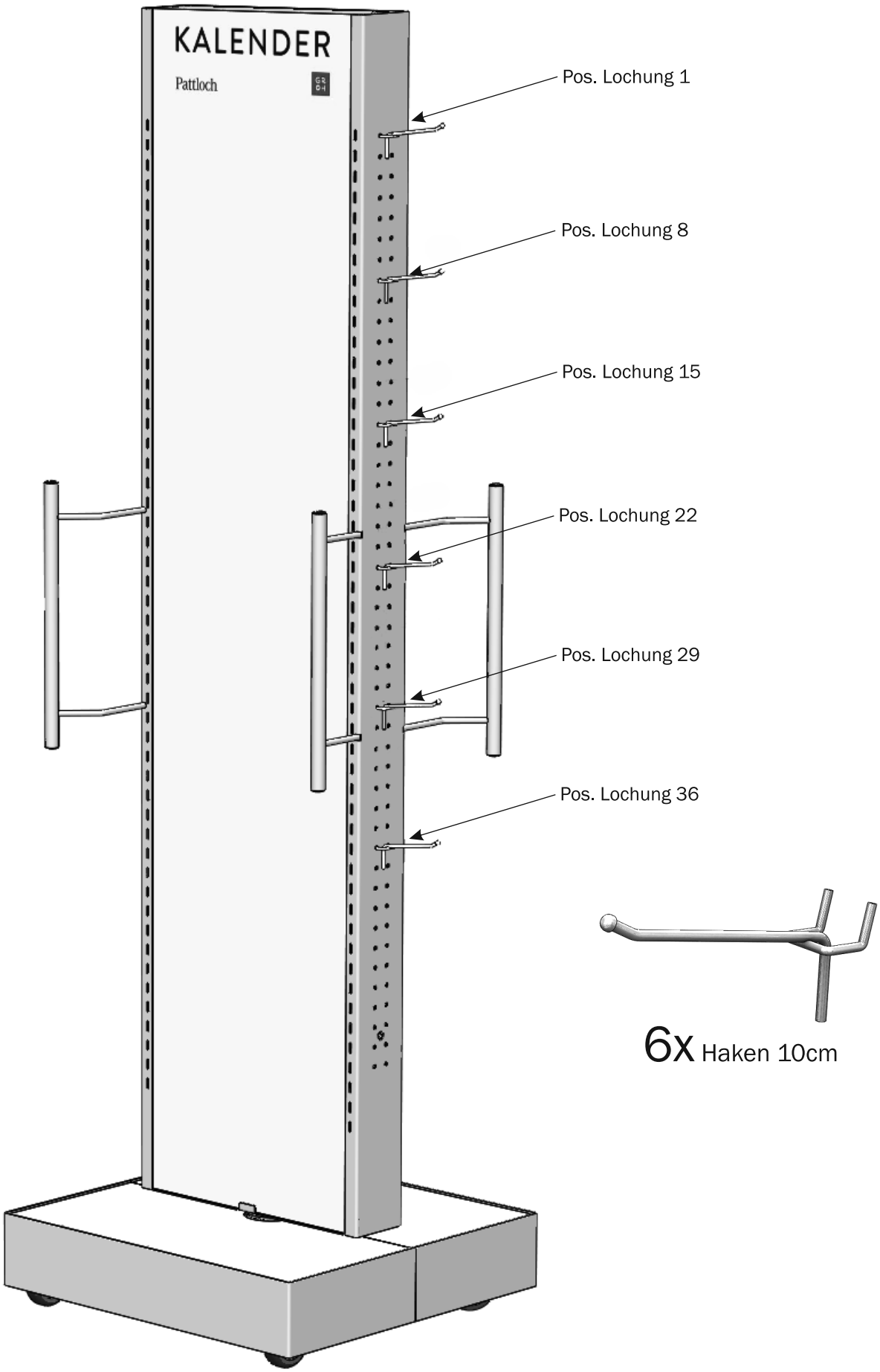

5 Bestückung Seite 3

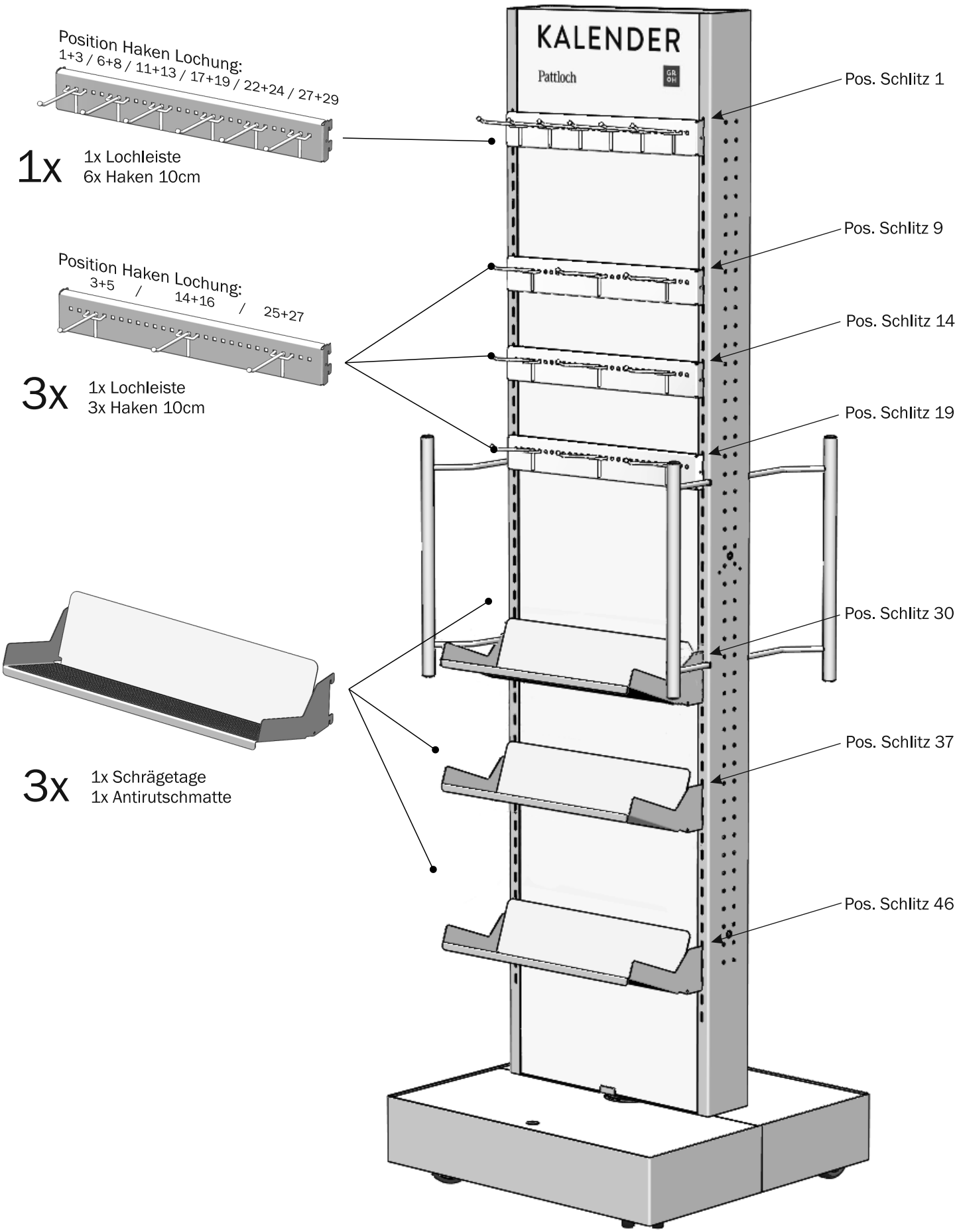
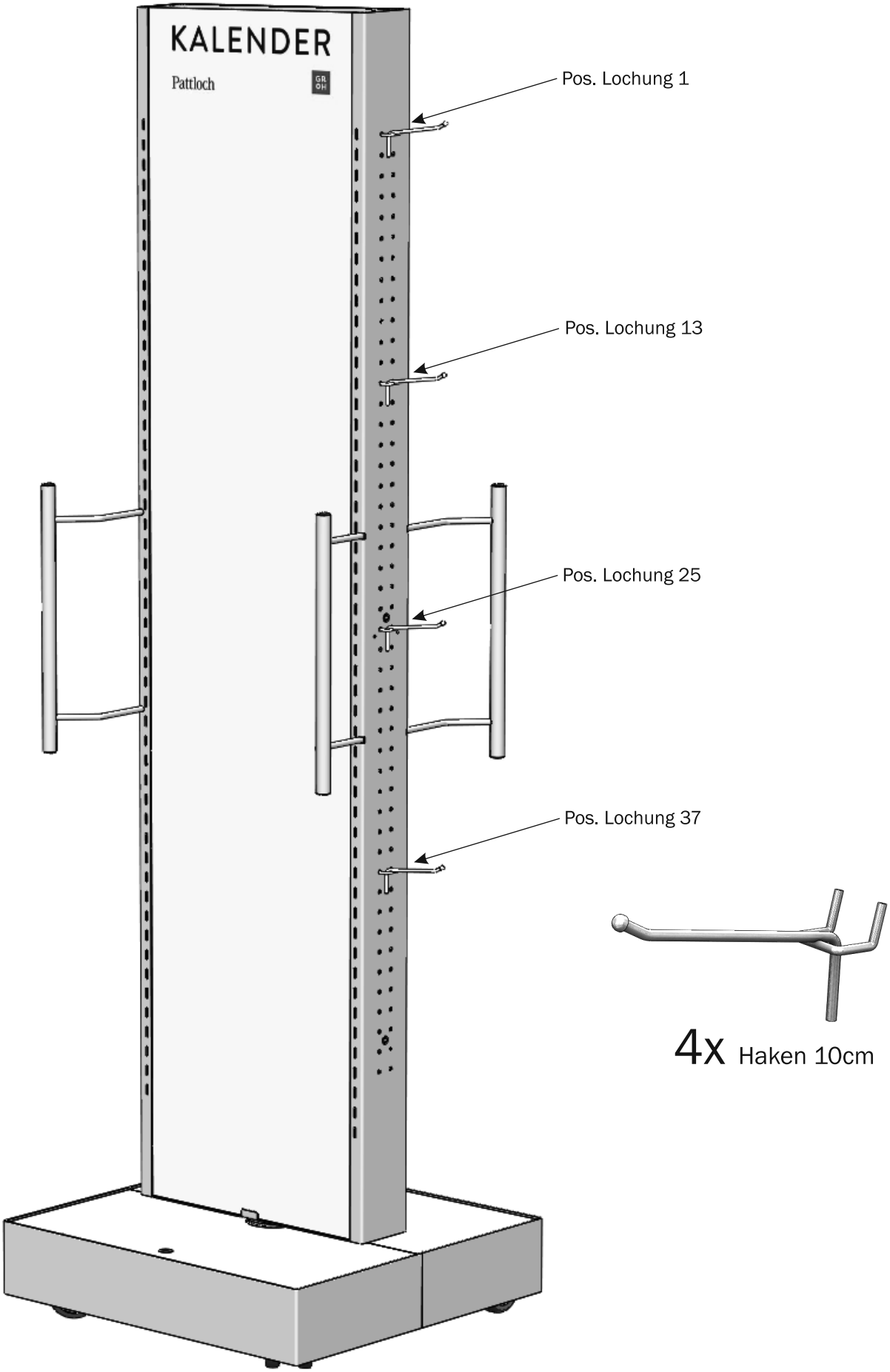
6 Bestückung Seite 4